GMR GAS®

TRADIČNÍ ČESKÝ VÝROBCE REGULAČNÍ TECHNIKY
PRO PLYNÁRENSTVÍ

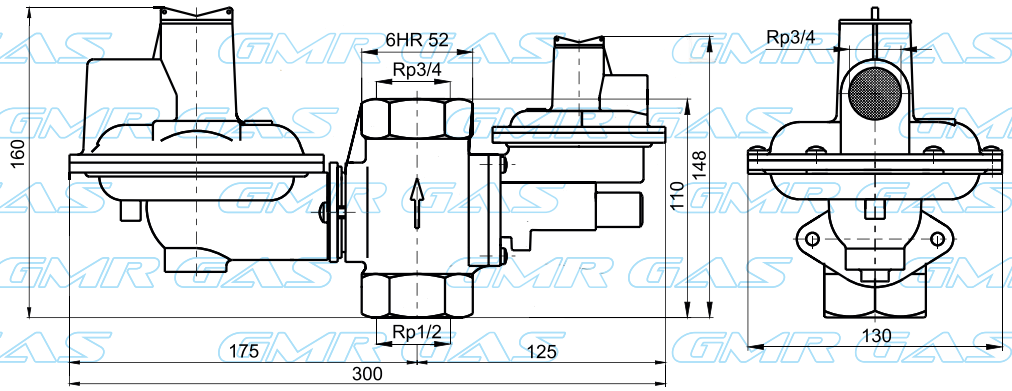

REGULÁTOR TLAKU ZEMNÍHO PLYNU

RP-6

RP-6

REGULÁTOR TLAKU ZEMNÍHO PLYNU

Použití

Regulátor přetlaku plynu RP-6 je určen pro jednostupňovou samočinnou regulaci tlaku zemního plynu na nižší výstupní tlak. Výstupní tlak je udržován ve stanovené toleranci s ohledem na množství odebíraného plynu, kolísání tlaku plynu v potrubí a jiné nepříznivé vlivy.

Přednosti

- těleso ventilu ze šedé litiny, ostatní odlitky ze slitiny hliníku
- možnost natáčení tělesa bezpečnostního uzávěru po 90° a tělesa regulátoru plynule od 0° do 360° při použití přírub o 180°
- vestavěný pojistný ventil
- zabudovaný bezpečnostní uzávěr, který uzavře trvale přívod plynu do regulátoru při poklesu nebo vzestupu tlaku plynu nad stanovenou mez a díky své konstrukci se navzájem neovlivňuje s regulační částí regulátoru
- rozebíratelnost a opravitelnost
- zajištěný servis
- je vybaven odběrným místem pro kontrolu výstupního tlaku
- jednotlivé díly regulátoru jsou vyrobeny z materiálů odolných účinkům plynu
- součástí regulátoru je sítko zabraňující vnikání nečistot do regulátoru
- podle žádaného směru toku plynu lze regulátor montovat do poloh a to pro směr průtoku zdola nahoru, shora dolů a vodorovně (zprava nebo zleva).
- Vždy musí být dodrženo, aby rovina membrán byla vodorovná a pružiny nahoře.
- při použití přírub umožňuje regulátor jednoduchou záměnu (bez úpravy instalace) za regulátory typu Alz-6U (shodné příruby a zástavné rozměry)
- regulátor spadá do II. skupiny - malé R1 - o výkonu do 10m3.h-1 a proto nemá předepsané vzdálenosti od otvoru ve zdi vně budovy.
- regulátor spolehlivě pracuje i při nižším vstupním tlaku od 0,05MPa

Průtokové charakteristiky regulátorů

RP-6

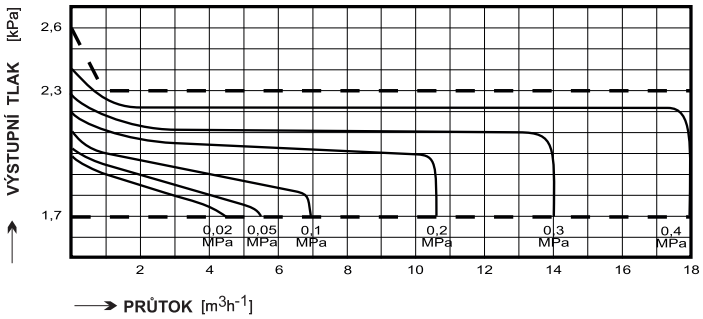

Objednací tabulka

Objednací číslo	Název (Typ)	Připojení Vstup	Připojení Výstup	Povrchová úprava (Materiál)
500048	**RP-6z-0**	Rp 1/2	Rp 3/4	Díly podléhající korozi jsou lakovány
500103	**RP-6z-4**	Rp 3/4	Rp 3/4	
500100	**RP-6z-1**	Rp 3/4	Rp 1	
500109	**RP-6z-1 zh**	Rp 3/4	Rp 1	
500111	**RP-6z-4 zh**	Rp 3/4	Rp 3/4	
500120	**RP-6X**	Rp 3/4	Rp 3/4	
500121	**RP-6X**	Rp 3/4	Rp 1	

Základní technické údaje

Typ / Regulační třída AC 15	Vstupní tlak p_v MPa	Výstupní tlak p_r kPa	Uzavírací tlak Pu kPa Třída SZ10	Pojistný tlak p_p kPa	Bezpečnostní tlak p_b kPa	Minimální průtok Qmin $m^3 h^{-1}$	Maximální průtok Qmax $m^3 h^{-1}$	Hmotnost kg
RP-6z	0,1 - 0,4	2 ± 0,3	< 2,6	2,9-3,5	$P_{b\,max} \leq$ 3,6-5,0 $P_{b\,min} \geq$ 0,5-1,5	6	16	2,6
RP-6X	0,05 - 0,4	2 - 5	1,25 p_r	1,5 p_r	$P_{b\,max} \leq$ 3,6-10 $P_{b\,min} \geq$ 0,5-1,5	6	16	

Tyto parametry jsou garantovány na zkušebních zařízeních výrobce, která splňují požadavky státní zkušebny, ČSN EN 12279 a TDG 60903.

GMR GAS® s.r.o.
KOPEČNÁ 20
602 00 BRNO

VÝROBNÍ ZÁVOD:
HUSOVA 691
539 73 SKUTEČ, CZ

TELEFON: +420 469 366 111
FAX: +420 469 350 240
E-MAIL: INFO@GMRGAS.CZ

WWW.GMRGAS.CZ